D1370_4-19.07.99

GITZO

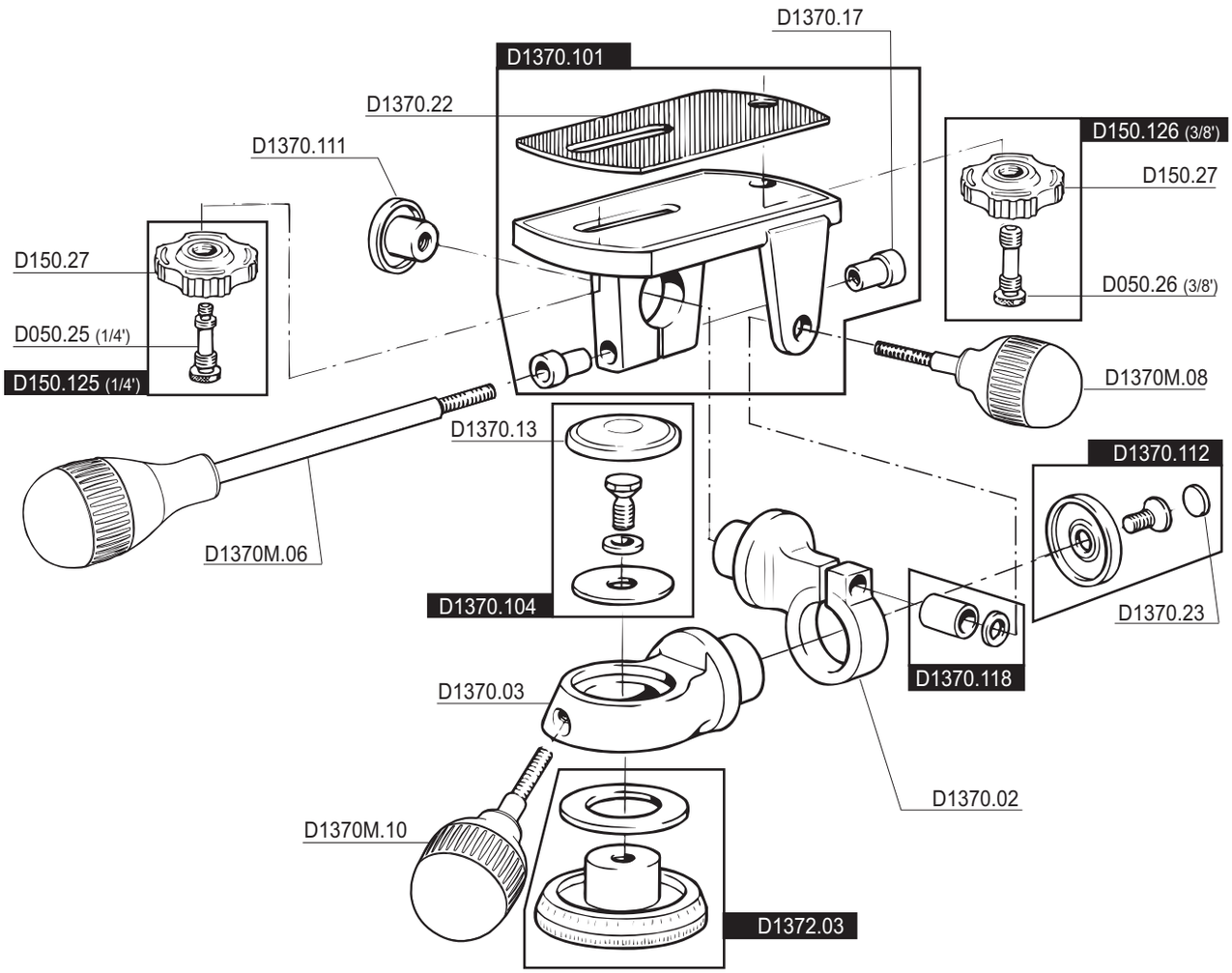

RATIONELLE HEAD

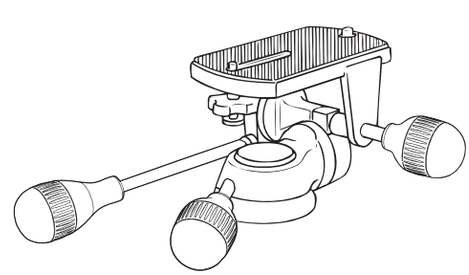

G 1370